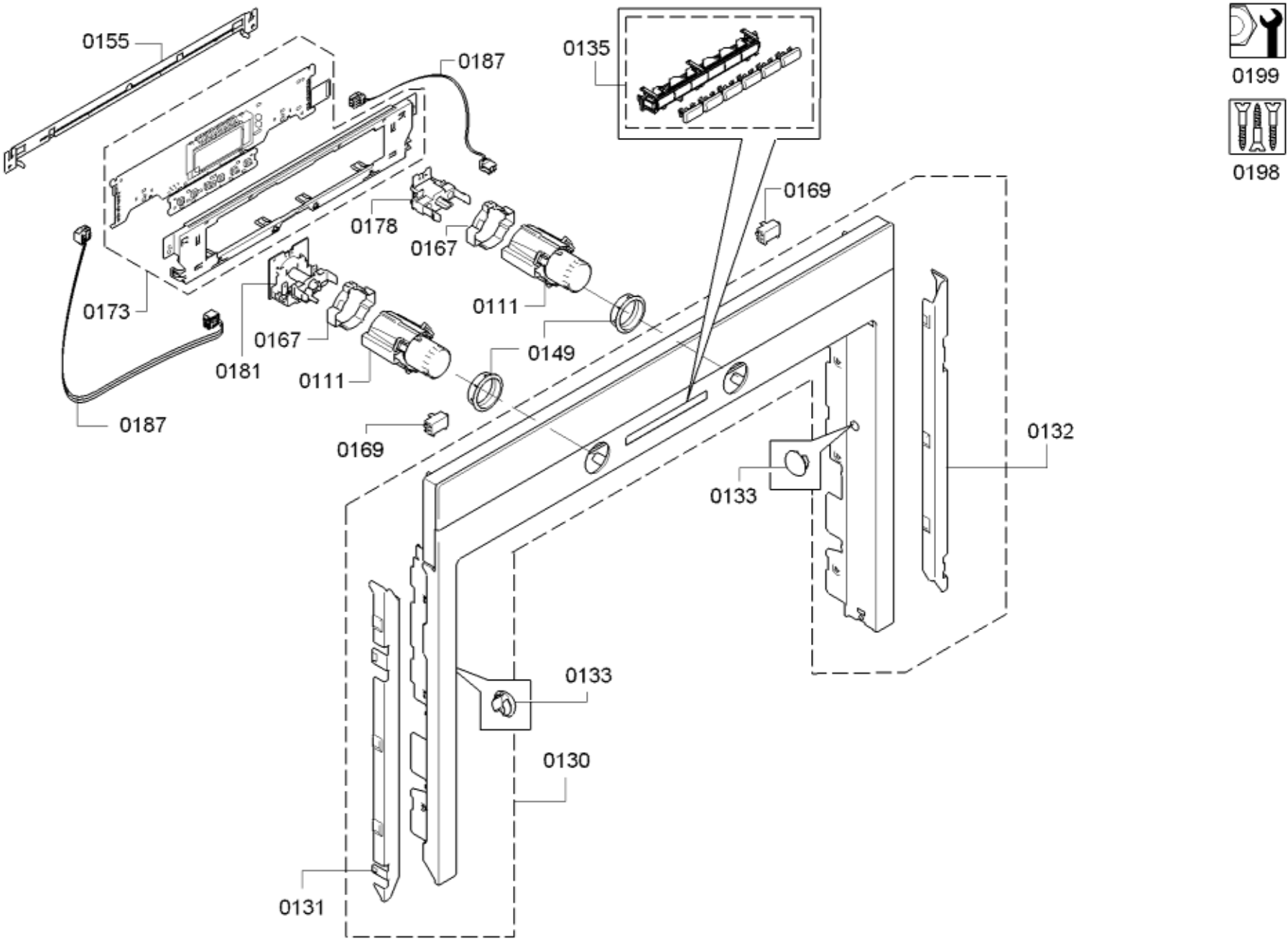
0155
0187
0135
0199
0198
0169
0178
0167
0173
0111
0167
0181
0149
0111
0187
0169
0132
0133
0133
0130
0131

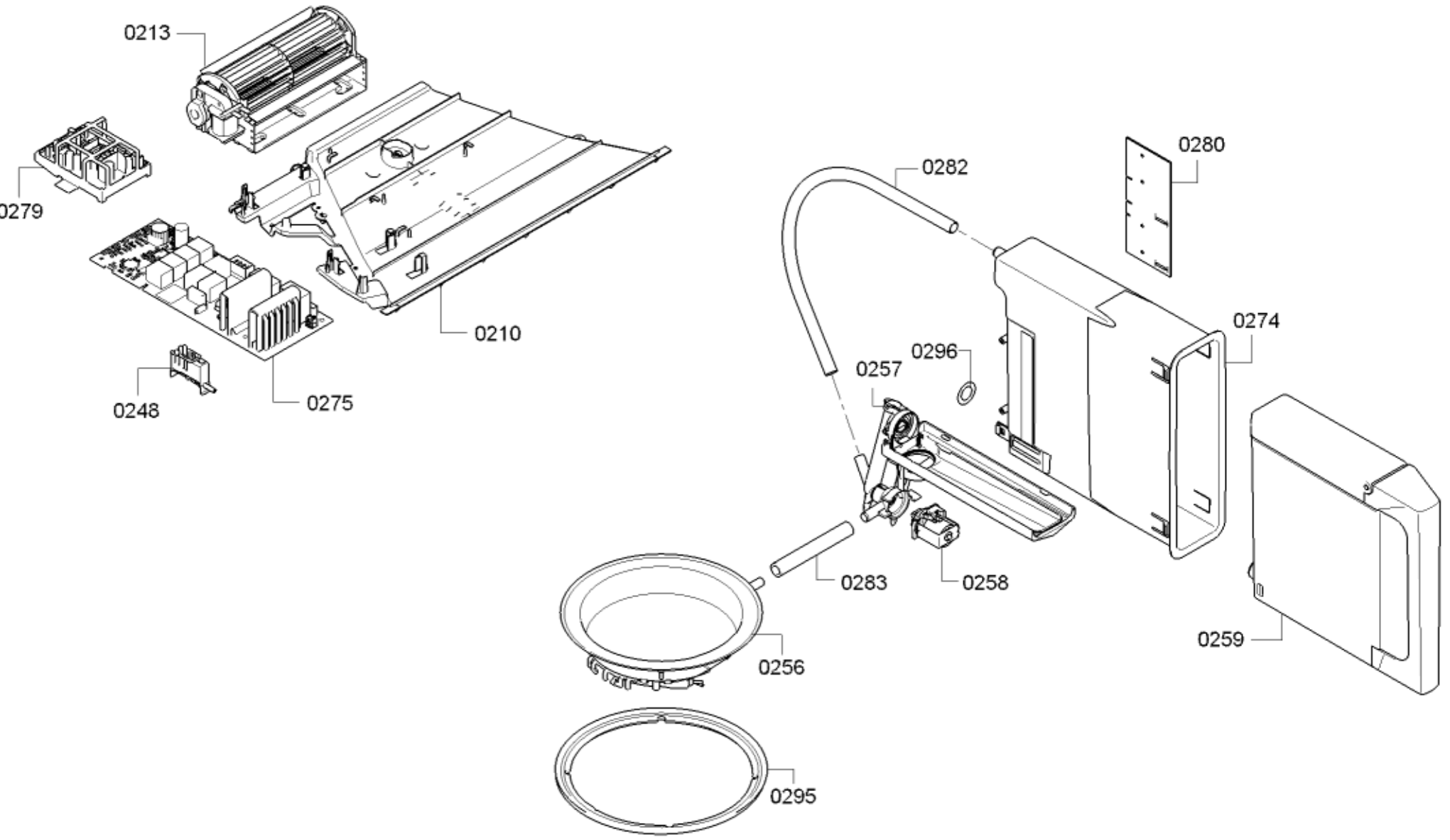
0213
0279
0210
0248
0275
0282
0280
0274
0296
0257
0283
0258
0259
0256
0295

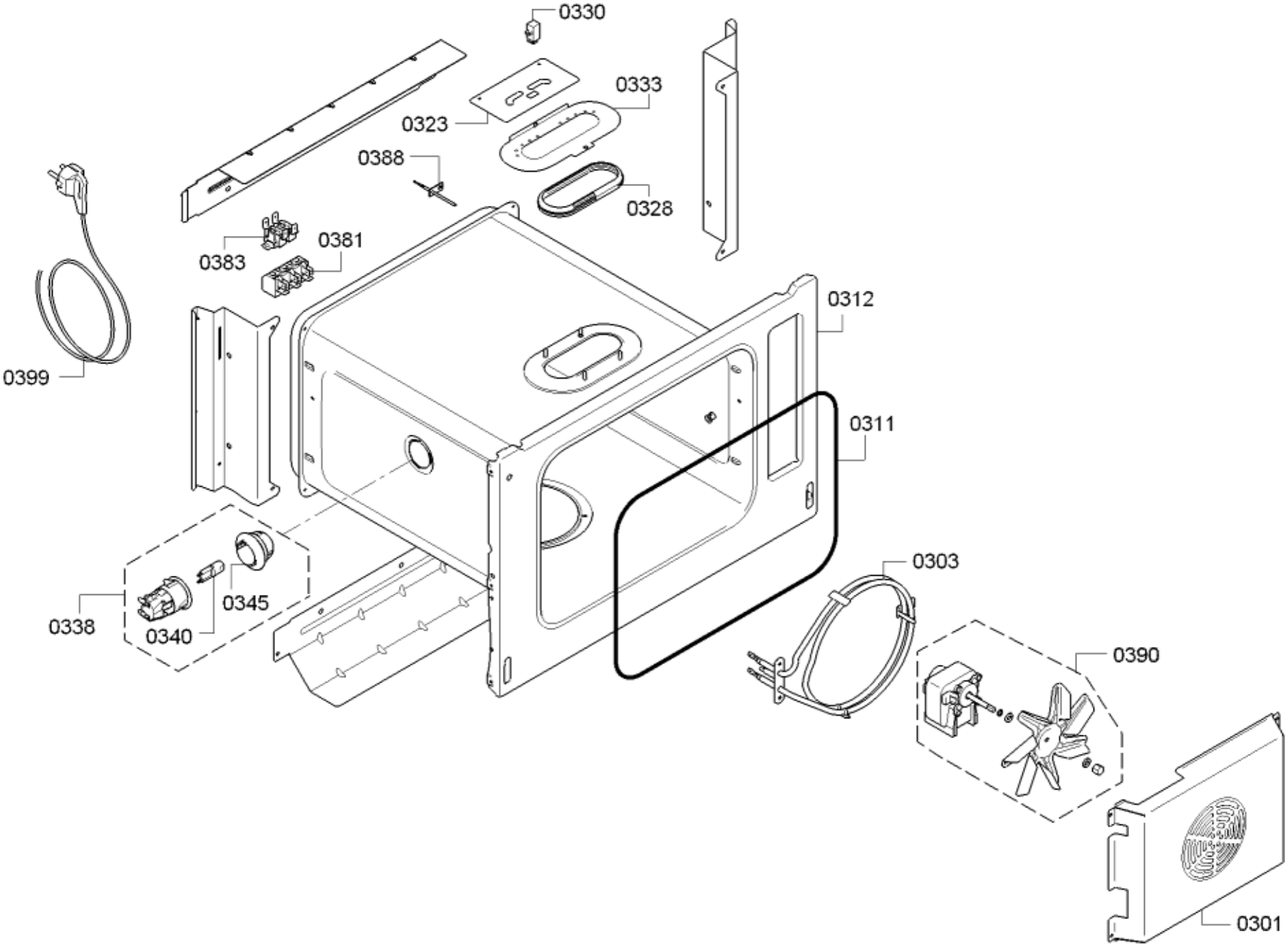
0330
0333
0323
0388
0328
0383
0381
0399
0312
0311
0303
0338
0340
0345
0390
0301

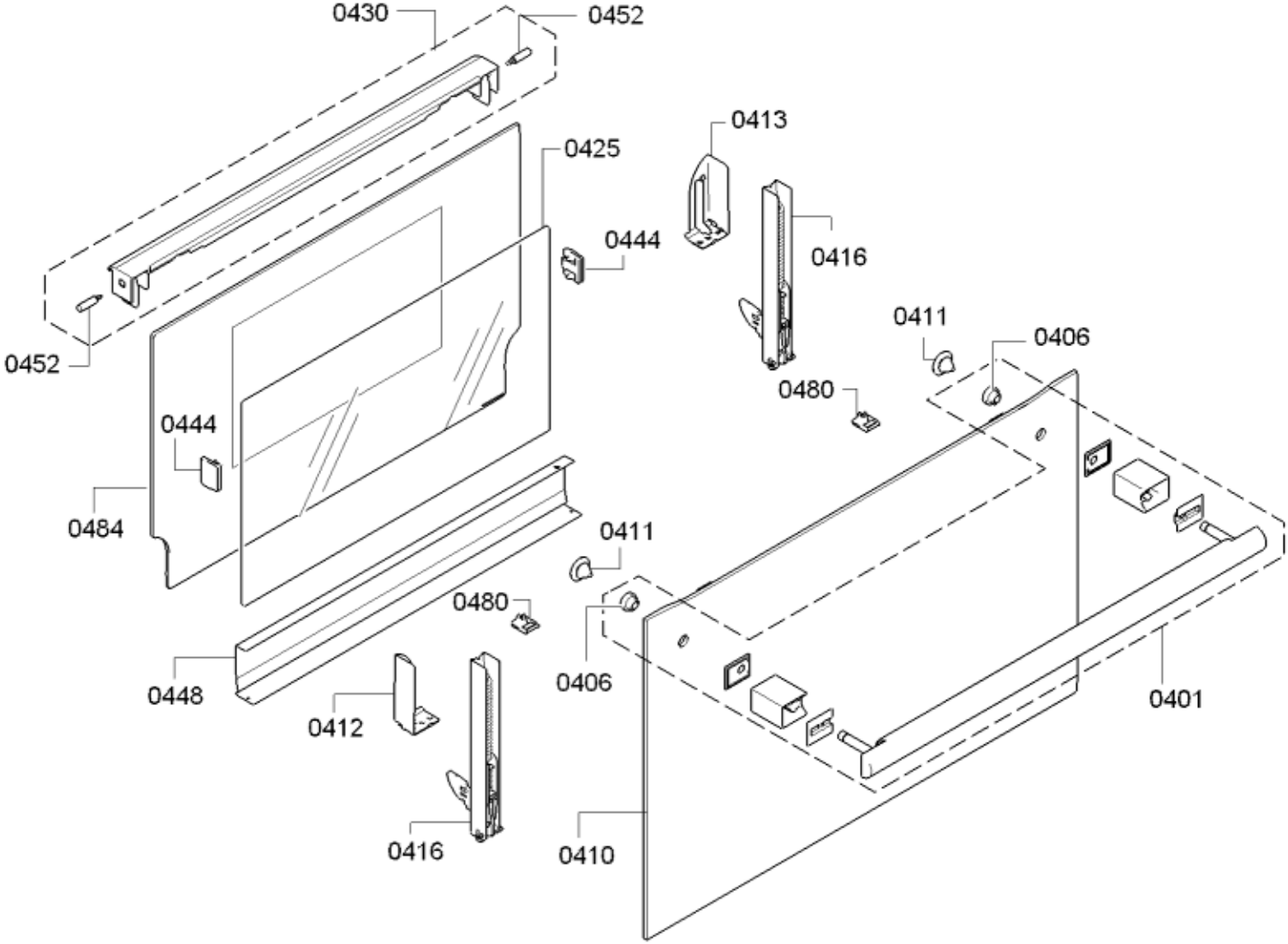
0430
0452
0413
0425
0444
0416
0411
0406
0452
0480
0444
0484
0411
0480
0406
0448
0412
0401
0416
0410

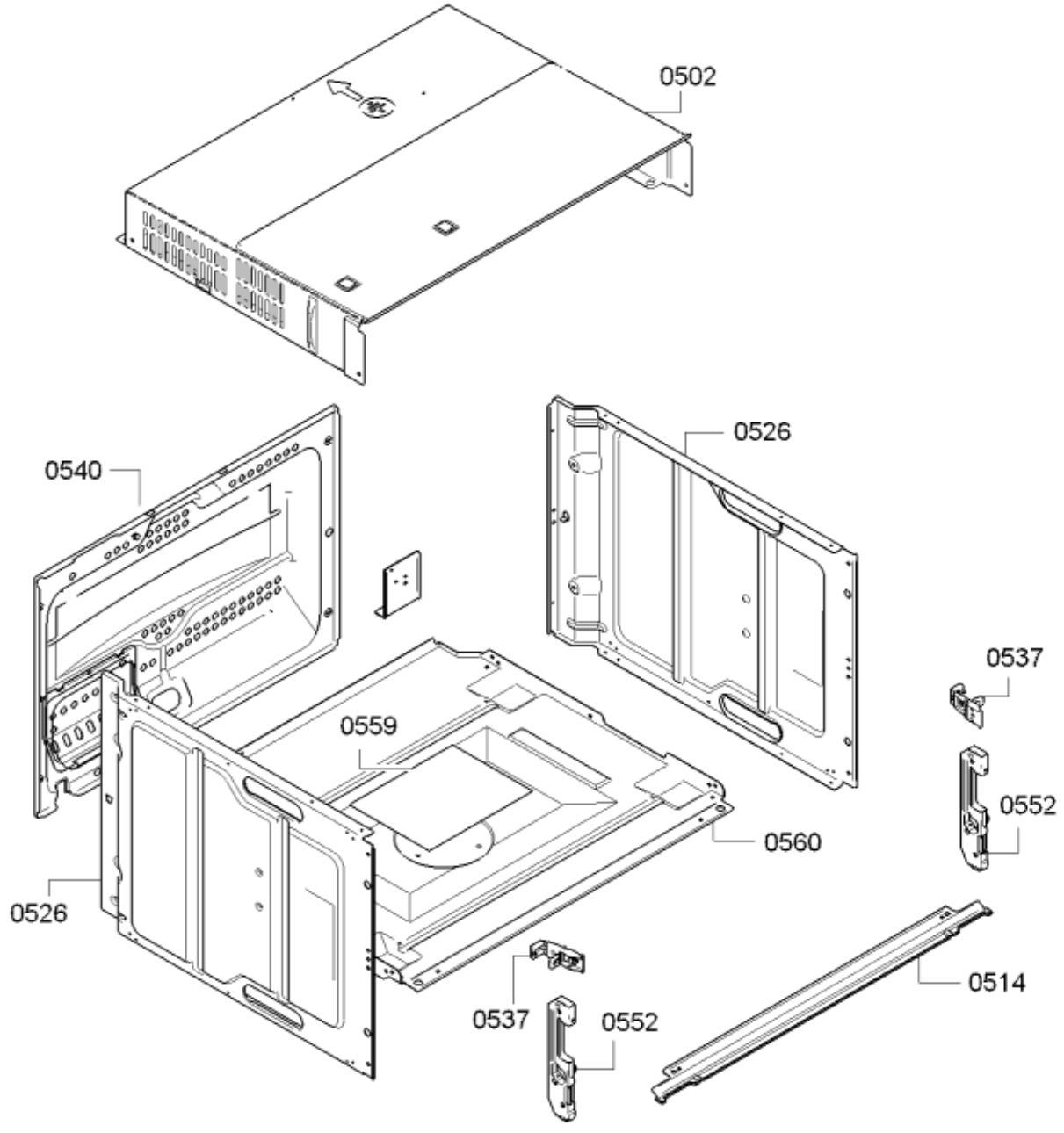
0502
0540
0526
0537
0559
0552
0560
0526
0514
0537
0552

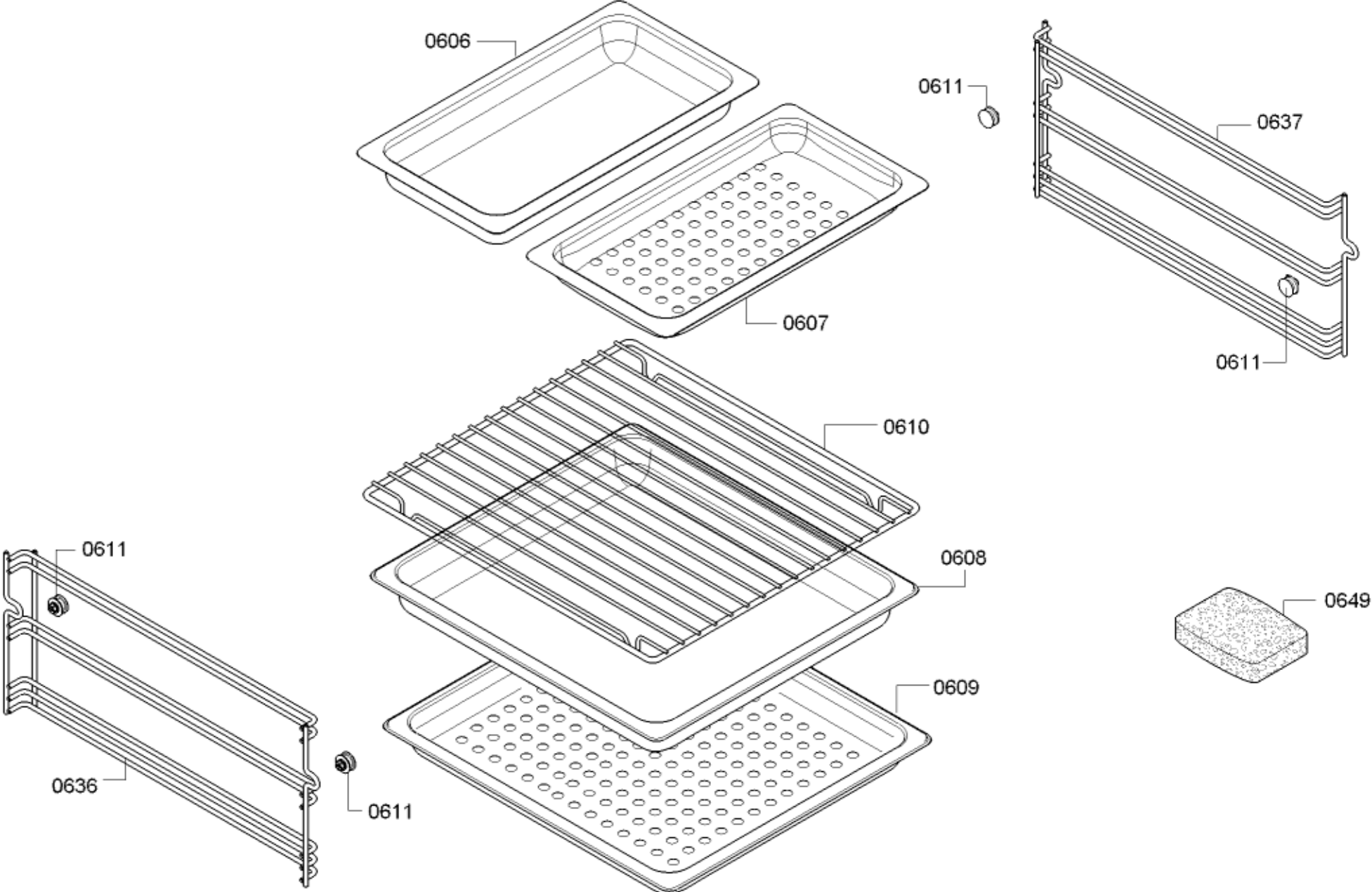
0606
0607
0611
0637
0611
0610
0608
0649
0609
0611
0636
0611